Proiettori da esterno Outdoor floodlights *Projecteur pour exterieur*

IP657 CE

EN 60598-I

Colore Standard
Colour standard
Colour standard

Accessori
Accessories
Accessoires

GLOW WIRE 650°

MAXI.N

Codice Code *Code*	Attacco Lampholder *Culot*	Per lampade For lamps *Pour lampes*	Potenza Cablaggio Power Wiring acc. *Code Câblage*	Peso (Kg) Weight (Kg) *Poids (Kg)*	Note Note *Notes*
Apparecchi Vuoti - Empty floodlight - *Projecteurs vide*					
Maxi.N	E40	SAP HQI	250W max - E / 400W max - T	7.90	4-5
Apparecchi Cablati - Wiring accordingly floodlight - *Projecteurs câblés*					
MAXI.N.SAP.250	E40	SAP HQI	250W - 230V 3.00A	12.60	1
MAXI.N.SAP.400	E40	SAP HQI	400W - 230V 4.40A	13.90	
MAXI.N.MBF.400	E40	MBF	250W - 230V 3.25A	12.30	
MAXI.N.SBP.035	BY22	SBP	35W - 230V 0.60A	12.30	
MAXI.N.JM.400	E40	HQI	400W - 230V 3.50A	12.30	2
MAXI.N.CE.250	E40	HQI	250W - 230V 2.15A	12.50	3
MAXI.N.CE.400	E40	HQI	400W - 230V 3.25A	12.50	3

Fornito senza lampada. Mettere .L dopo il codice per ordinare la lampada. - Supplied without lamp. To put .L after the code for to order the lamp.
Livré sans lampe. Mettre .L après le code pour commander la lampe.

PROIETTORE SIMMETRICO PER LAMPADE A SCARICA

- **Corpo in alluminio pressofuso verniciato a fuoco**
- **Parabola simmetrica in alluminio purissimo al 99,85% brillantato ed anodizzato**
- **Pressacavo PG 13,5 (M20)**
- **Portalampada e cablaggio a norme**
- **Vetro temperato**
- **Regolazione fine della staffa di fissaggio**
- **Vetro montato su cerniere e fissato con clips senza telaio**
- **Piastra portareattore alloggiata all'interno dell'apparecchio**

SYMMETRIC FLOODLIGHT FOR DISCHARGE LAMPS

- Casing in die-casted varnished aluminium
- Symmetric reflector in pure 99,85% aluminium sheet anodized and brighted
- PG 13,5 (M20) cable gland
- Lampholder and wiring accordingly to standard
- Tempered glass
- Fine adjust of reflection angle
- Hinged glass held by clips without frame
- Internal control gear tray

PROJECTEUR SYMETRIQUE POUR LAMPES A DECHARGE

- *Corps en fusion d'aluminium vernis à chaud*
- *Réflecteur symétrique en aluminium, pur au 99,85%, brillanté et anodisé*
- *Serre câble PG 13,5 (M20)*
- *Douille et câblage selon les normes*
- *Verre trempé*
- *Etrier de fixation avec réglage*
- *Montage du verre sur charnières et fixation avec clips sans châssis*
- *Platine porte-réacteur insérée dans l'appareil*

Note:
1 Per lampade ST-SE; HQI 250/D E HPI
2 Per lampade HQI-T 400/T E 400/D; HPI-T
3 Per lampade HPI e HQI.../N/SI
4 Piastra a parte
5 Parabola diffondente
6 Parabola concentrante

Notes:
1 For ST-SE; HQI 250/D E HPI lamps
2 For HQI-T 400/T E 400/D; HPI-T Lamps
3 For HPI and HQI.../N/SI Lamps
4 Separate gear plate
5 Speading reflector
6 Concentrating reflector

Notes:
1 Pour lampes ST-SE; HQI 250/D E HPI
2 Pour lampes HQI-T 400/T E 400/D; HPI-T
3 Pour lampes HPI et HQI.../N/SI
4 Platine câblage à part
5 Réflecteur duffusant
6 Réflecteur concentrant

APPROVATO ANTINQUINAMENTO UAI
APPROVED ANTI LIGHTING POLLUTION
APPROUVÉ CONTRE POLLUTION DE LUMIERE

Cablaggi:
Wiring accordingly:
Câblages:

Piastra.MJM.250 - Piastra.MSA.400
Piastra.MJM.400 - Piastra.MBF.400
Piastra.SBP.035 - VA.SAP.B400
TR.MAXI. N - Piastra.MCE.250
Piastra.MCE.400
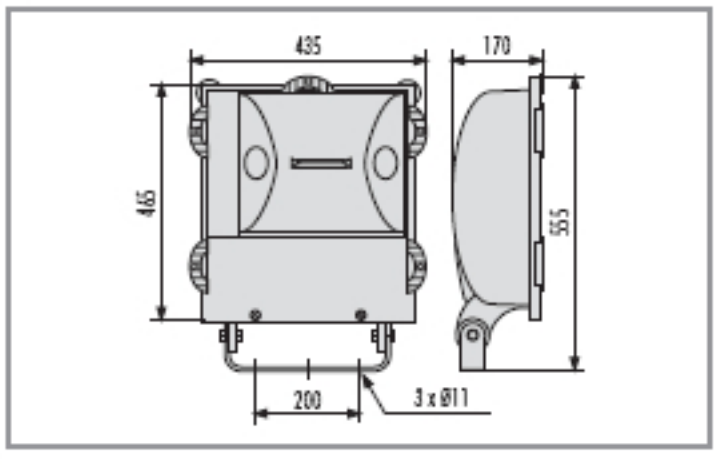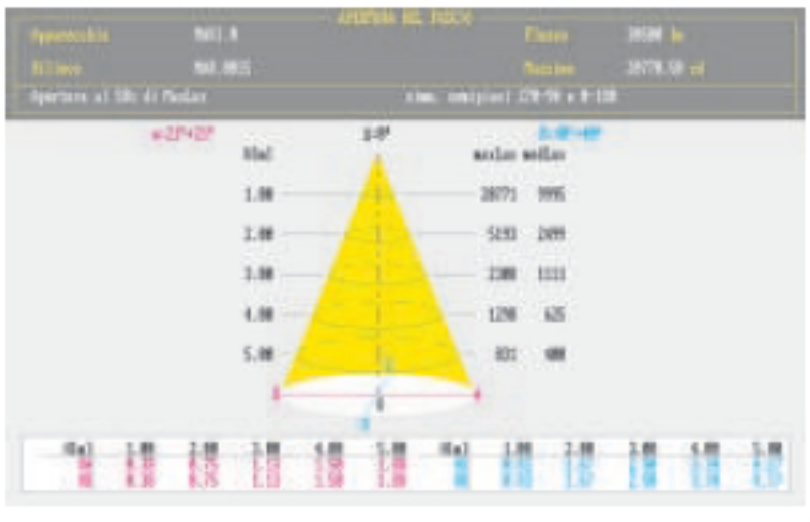
Dimensioni - Dimensions - *Dimensions* (mm)